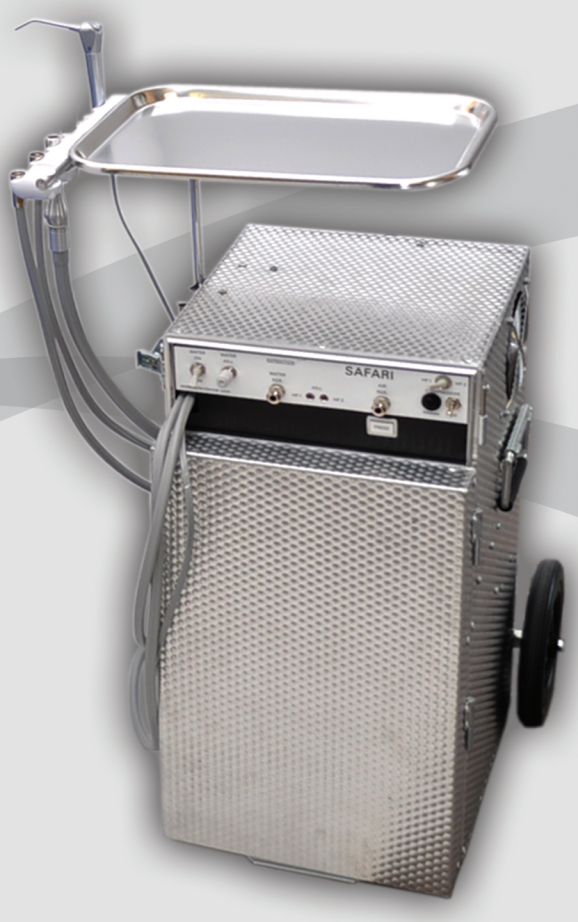

SAFARI
DENTAL

Manuel d'instructions pour le l'Expédition XP
Expedition XP manual instructions

Nom du produit / Product name: EXPEDITION XP
Numéros du produit / Product numbers: SAF-430-2XP
SAF-430-3XP

WWW.SAFARIDENTAL.COM
1.800.567.0013 | 94-D Boul. des Entreprises, Boisbriand, Qc J7G 2T3 | info@safaridental.com

Équipement dentaire portable et mobile
Portable mobile dental equipment

SAFARI
DENTAL

AVIS

RISQUE DE CHOC ELECTRIQUE NE PAS OUVRIR

ATTENTION : POUR RÉDUIRE LE RISQUE DE CHOC ÉLECTRIQUE, NE PAS ENLEVER LES COUVERCLES PROTECTEURS. CONFIEZ LE SERVICE TECHNIQUE À DU PERSONNEL QUALIFIÉ.

- Afin d'éviter les risques d'incendie ou de choc électrique, garder le produit à l'abri de la pluie et de l'humidité.
- Ne pas bloquer les ouvertures d'aération. Installez l'unité en respectant les instructions du fabricant.
- Une mauvaise installation peut causer un incendie, une explosion, une tension électrique. Un usage inapproprié pourrait causer des blessures sérieuses et même la mort. Suivre les instructions.

- **Il est recommandé de brancher l'unité sur un circuit dédié.** Cela veut dire un circuit réservé à cette unité et libre d'appareils secondaires. Évitez de surcharger les prises murales. Les prises murales surchargées, desserrées ou endommagées, les rallonges, les cordons d'alimentation effilochés, ou l'isolation des câbles endommagée ou fêlée sont dangereux. Toutes ces conditions risquent de provoquer un choc électrique ou un incendie. Examinez périodiquement le câble de votre unité, et si son aspect indique qu'il est endommagé ou détérioré, débranchez-le, arrêtez momentanément l'utilisation, et demandez à un technicien autorisé de remplacer le câble. Protégez le câble d'alimentation de tout emploi abusif, évitant par exemple qu'il soit tordu, entortillé ou pincé dans un mécanisme de fermeture de porte ou que l'on marche sur le cordon.

CAUTION

RISK OF ELECTRIC SHOCK DO NOT OPEN

CAUTION : TO REDUCE THE RISK OF ELECTRIC SHOCK DO NOT REMOVE SAFETY COVERS. REFER SERVICING TO QUALIFIED SERVICE PERSONNEL.

- To prevent fire or electric shock hazard, do not expose this product to rain or moisture.
- Do not block any ventilation openings. Install in accordance with the manufacturer's instructions.
- Improper installation may result in fire, explosion, electric shock or injury. Incorrect use may cause serious injury and even death. You must follow instructions.

- **It is recommended to connect the unit to a dedicated circuit:**
- This means confined to that unit and free secondary device circuit . Do not overload wall outlets. Overloaded wall outlets, loose or damaged wall outlets, extension cords, frayed power cords, or damaged or cracked wire insulation are dangerous. Any of these conditions could result in electric shock or fire. Periodically examine the cord of your unit, and if its appearance indicates damage or deterioration, unplug it, discontinue use of the unit, and have the cord replaced with an exact replacement part by an authorized technician. Protect the power cord from physical or mechanical abuse, such as being twisted, kinked, pinched, closed in a door, or walked upon.

CONSIGNES DE SÉCURITÉ IMPORTANTES

1. **Lire les instructions** – Lire attentivement toutes les instructions et les conseils de sécurité avant de faire fonctionner l'unité.

2. **Conserver ces instructions –** Les instructions de sécurité, de fonctionnement et d'utilisation doivent être conservées pour référence.

3. **Observer tous les avertissements –** Tous les avertissements sur l'appareil et dans les instructions doivent être observés.

4. **Suivre toutes les instructions –** Observer toutes les instructions.

5. **Nettoyer seulement avec un chiffon propre et les produits autorisés par le fabricant –** Débrancher cette unité de la prise murale avant de la nettoyer. Utiliser seulement des produits nettoyants reconnus pour le nettoyage de produits dentaires ou médicaux.

6. **Ne pas obstruer les ouvertures de ventilation. Installer selon les instructions du fabricant –** Les fentes et les ouvertures de l'unité assurent une ventilation et un fonctionnement fiable de l'appareil et le protège contre toute surchauffe.

7. **Entre chaque patient, faire absorber environ 4 à 5 onces de SAFARI DUO-VAC par tubulure, puis l'équivalent d'eau. Ensuite vider le réservoir à déchet.**

8. **Ne jamais excéder les 2/3 de la capacité du réservoir à déchets –** Le cas contraire pourrait sérieusement endommager le moteur.

9. **Manipuler l'unité avec soin -** Faire attention à ne pas endommager l'unité durant son transport.

10. **Ne pas l'installer près de sources de chaleur comme un radiateur, une cuisinière ou d'autres appareils qui produisent de la chaleur.**

IMPORTANT SAFETY INSTRUCTIONS

1. **Read the instructions** – All these safety and operating instructions should be read before the unit is operated.

2. **Keep these instructions** – The safety, operating and use instructions should be retained for reference.

3. **Heed all warnings** – All warning on the product and in the operating instructions should be adhered to.

4. **Follow all instructions** – All operating and use instructions should be followed.

5. Clean only with a clean cloth and products authorized be the manufacturer – Unplug this unit from the wall outlet before cleaning. Only use cleaning products used in dental and medical offices.

6. **Do not block any ventilation openings. Install in accordance with the manufacturer's instructions** – Slots and openings in the cabinet are provided for ventilation and to ensure reliable operation of the unit and to protect it from over-heating.

7. **Between each patient, use 4 to 5 ounces of SAFARI DUO-VAC per suction tubing, and the same quantity of water. Finally empty the waste reservoir.**

8. **Do not exceed 2/3 of the capacity of the waste reservoir–** This situation would seriously damage the motor.

9. **Handle this unit with care** – Do not hit or damage this unit during transportation.

10. **Do not install near any heat sources such radiators, heat registers, stoves, or other apparatus that produce heat.**

11. **Une prise électrique auxiliaire est fournie pour accommoder certaines options. Ne pas dépasser (3 ampères maximum), 500 mA.**

12. **Ne pas modifier la prise polarisée ou de mise à la terre**. Une prise polarisée est dotée de deux fiches dont l'une est plus large que l'autre. Une prise de mise à la terre est dotée de deux fiches et d'une fiche de mise à la terre. La fiche plus large ou la fiche de mise à la terre est là pour votre sécurité. Si la prise n'entre pas dans la prise murale, consulter un électricien pour la remplacer.

13. **Utiliser seulement les accessoires spécifiés pas le fabricant.**

14. **Débrancher cette unité pendant les orages ou lorsqu'elle n'est pas utilisée pendant de longues périodes.**

15. **Consulter du personnel qualifié pour le service.**

JOURNAL D'ENTRETIEN RECOMMANDÉ

Quotidiennement :

Drainage du réservoir d'air (voir page 15);
Nettoyage du système d'aspiration (voir pages 4 et 14);
Nettoyage général de l'unité (voir page 13 à 15).

Mensuellement :

Lubrification des joints toriques (O-rings) :

- **Connecteurs de succion (illustration #1-G);**
- **Connecteur du rhéostat (illustration #1-F);**
- **Connecteurs du réservoir de déchet (illustration #3-B et C);**
- **Connecteurs de la bouteille d'eau propre (illustration #3-H et I);**
- **Connecteur d'air auxiliaire (illustration #4-E);**
- **Connecteur d'eau auxiliaire (illustration #4-C);**
- **Connecteur du drain et outils de drainage (illustration #5-D);**

Soupapes haut et bas volume (page #4).

Annuellement :

Le changement du filtre-silencieux du moteur de succion est recommandé (ASN-8)

12. **There is an auxiliary socket to used to plug in other equipment. Total leakage current (3 amp maximum), do not exceed 500 mA.**

13. **Do not defeat the safety purpose of the polarized or grounding-type plug**. A polarized plug has two straight blades with one wider than the other. A grounding type plug has two straight blades and a third u-shaped grounding prong. The wide blade or the third prong are provided for your safety. If the provided plug does not fit into your outlet, consult an electrician for replacement of the outlet.

14. **Only use attachments/accessories specified by the manufacturer.**

15. **Unplug this unit during lightning storms or when unused for long periods of time.**

12. **Refer all servicing to qualified service personnel.**

JOURNAL RECOMMENDED MAINTENANCE

Daily:

Draining air tank (see page 15);
Cleaning the suction system (see pages 4 and 14);
General cleaning of the unit (see pages 13-15).

Monthly:

Lubricate O-ring :

- **Suction connectors (illustration # 1-G);**
- **Foot pedal connector (illustration # 1-F);**
- **Waste tank connectors (illustration # 3-B and C);**
- **Clean water bottle connectors (illustration # 3-H and I);**
- **Auxiliary air connector (illustration # 4-E);**
- **Auxiliary water connector (illustration # 4-C);**
- **Drainage tools and drain connector (illustration # 5-D);**
- **High and Low volume valves (page # 4).**

Annually :

The replacement of the suction motor filter-muffler is recommended (ASN-8)

SOIN ET ENTRETIEN DES SOUPAPES(VALVES) DE SUCCION

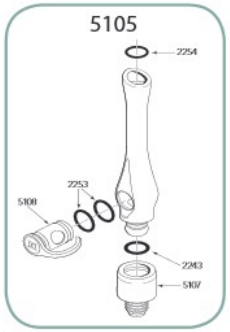

Après chaque patient

Verser de l'eau propre à travers l'instrument, ouvrir et fermer la soupape(valve) plusieurs fois; ce qui permettra de libérer les débris.

Soin quotidien

Utiliser une brosse et un détergent doux pour nettoyer les surfaces internes. Lorsque le fonctionnement de la soupape devient difficile, retirer la bobine, inspecter et nettoyer toutes les parties incluant les joints toriques (o-rIngs). Remettre les joints toriques, lubrifier et ré-assembler. Au besoin remplacer les joints toriques, si ils sont endommagés

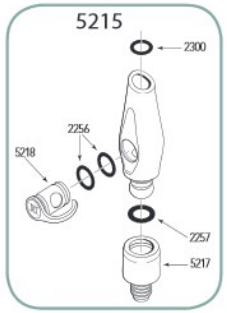

Désinfection de surface

Certains désinfectants qui ne nuiront pas aux instruments sont: birex se®, sporicidin®, coldspor, procide-d® spray, sterall plus spray, asepticide, biocide, promedyne, iodo-five, wescodyne et cavicide. Le nettoyage par ultrasons des soupapes n'est pas recommandée.

AVERTISSEMENT

Sodium hypochlorite ou les agents de blanchiment peuvent endommager les instruments et annuler la garantie du fabricant.

Stérilisation

HVE et SE ayant un corps en métal peuvent être stérilisés par les méthodes suivantes: autoclave à vapeur, vapeur chimique ou chaleur sèche.

Précaution

Température de stérilisation ne doit pas dépasser 275°f (135°c); maintenir pour au moins 6 minutes. Il faut éviter le contact de l'instrument avec le mur du stérilisateur et éviter la proximité des éléments chauffants.

CARE AND MAINTENANCE OF VACUUM VALVES

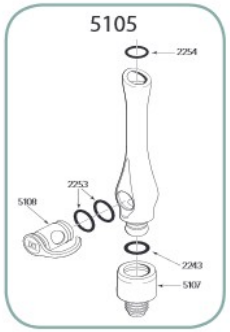

After each patient

Draw clean water through the instrument, work the valve open and closed several times; this will free debris.

Daily care

Use a stiff brush and mild detergent to clean internal surfaces. When operation of valve becomes difficult, remove spool, inspect and clean all parts including o-rings. Reapply o-ring lube and reassemble. Replace o-rings if found to have nicks or missing portions.

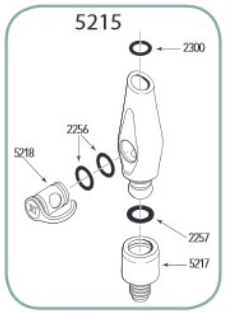

Surface disinfecting

Some disinfectants that will not adversely affect the instruments are: birex se®, sporicidin®, coldspor, procide-d® spray, sterall plus spray, asepticide, biocide, promedyne, iodo-five, wescodyne and cavicide. Ultrasonic cleaning of vacuum valves is not recommended.

WARNING

Sodium hypochlorite or bleaching agents will damage this instrument and void manufacturer’s warranty.

Sterilization

HVE and SE vacuum valves having a metal (silver) body can be sterilized by the following methods: steam autoclave, chemical vapour or dry heat.

Caution

Sterilization temperature should not exceed 275°f (135°c); 6 minutes holding time, minimum. also avoid instrument contact of sterilizer wall and avoid close proximity to heating elements

ILLUSTRATION # 1(CÔTÉ DROIT)
ILLUSTRATION # 1(RIGHT SIDE)

A. Porte du haut / Upper door
B. Assise pour support à instruments / Support for instruments holder
C. Loquets d'ouverture et de fermeture / Opening and Closing latch
D. Poignée pour soulever / Handles
E. Mise à la terre / Ground
F. Branchement de la pédale de contrôle / Foot pedal insert
G. Branchement pour les tubes à succion / Suction tubing insert
H. Ouvertures de ventilation / Ventilation openings
I. Prise du cordon d'alimentation / Power cord inlet
J. Prise pour la pédale de succion / Suction pedal insert
K. Porte du bas / Lower door

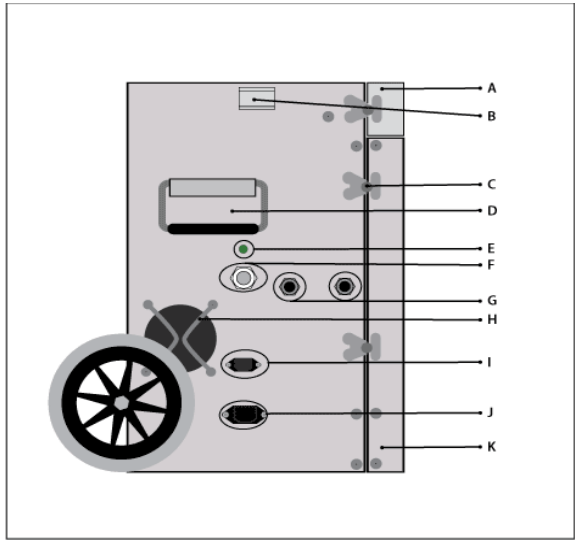

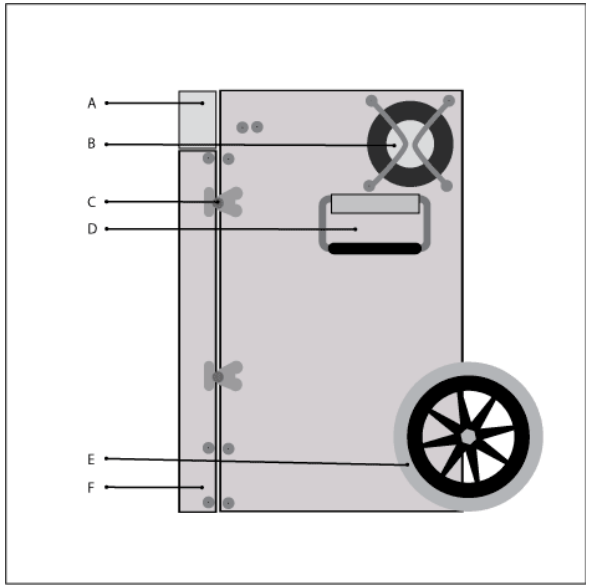

ILLUSTRATION # 2 (CÔTÉ GAUCHE)
ILLUSTRATION # 2 (LEFT SIDE)

A. Porte du haut / Upper door

B. Système de refroidissement / Cooling system

C. Pentures de porte amovibles / Take-apart slip hinge

D. Poignées pour soulever / Handles

E. Roues de transport de 8 pouces / transport wheels 8 inches

F. Porte du bas / lower door

ILLUSTRATION # 3 (VUE INTERNE)

ILLUSTRATION # 3 (INSIDE VIEW)

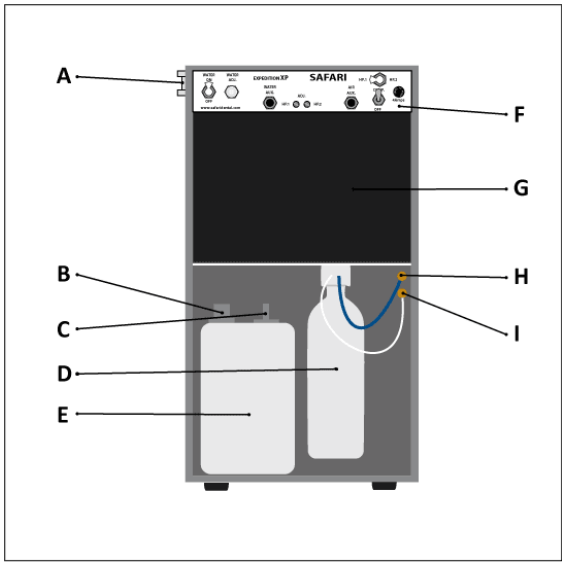

A. Assise pour support à instruments
Support for instruments holder

B. Entrée d'air pour la succion
Suction air input

C. Branchement pour le tube de succion
Suction tube connector

D. Réservoir d'eau propre
Clean water reservoir

E. Réservoir à déchets
Waste reservoir

F. Panneau de contrôle principal
Main control panel

G. Espace de rangement
Storage space

H. Sortie d'eau du réservoir d'eau
Water outlet for water reservoir

I. Entrée d'air pour le réservoir d'eau
Air inlet for water reservoir

ILLUSTRATION # 4 (PANNEAU DE CONTRÔLE)

ILLUSTRATION # 4 (CONTROL PANEL)

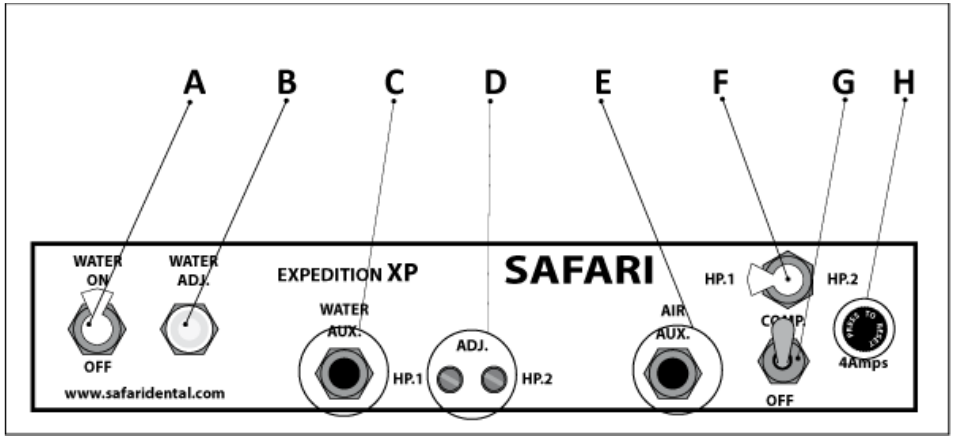

A. *Commutateur d'eau pour la pièce à main haute vitesse
*High speed hand piece water on/off

B. *Ajustement d'eau de la pièce à main haute vitesse
*High speed hand piece water adjustment

C. Sortie d'eau pour auxiliaire tel Cavitron
Water outlet such as Cavitron

D. Régulateur de pression des pièces à main.
Hand pieces pressure adjustment

* SAF-430-3 XP only

HP.1 = haute vitesse / high speed
HP.2 = basse vitesse / low speed

E. Sortie d'air auxiliaire
Auxiliary air outlet

F. *Sélecteur de pièces à main
*Hand pieces selector

G. Commutateur de compresseur
Compressor on/off switch

H. Disjoncteur (4 Amps)
Breaker (4 Amps)

ILLUSTRATION # 5 (ARRIÈRE)

ILLUSTRATION # 5 (BACK)

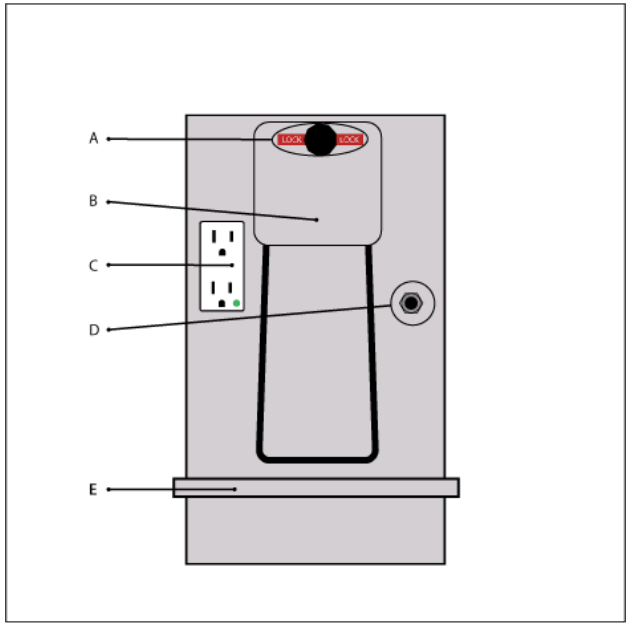

A. Système de sécurité pour la poignée à bascule
Transport flip handles safety

B. Poignée de transport à bascule
Transport flip extension handle

C. Prises de courant d'appoint (grade d'hôpital)
Ac outlet (hospital grade)

D. Drain du réservoir d'air
Air tank drain

E. Essieu pour roues
Wheels support

INSTALLATION ET RÉGLAGES INITIAUX

Installation des roues – Les deux roues sont placées à l'intérieur de l'unité durant la livraison, il vous suffit de les installer à l'arrière de l'unité à chaque extrémité de l'essieu (voir illustration # 5) avec les boulons et à l'aide de la clef (½) fournie. Pour vos futurs déplacements vous devez laisser les roues installées.

Note : Il est préférable de conserver la clef ainsi que la boîte, car ils pourraient vous être utiles si vous deviez nous retourner l'unité pour entretien.

1. **Placer l'unité sur une surface plane et ouvrir les portes -** Retirer avec précautions l'interrupteur de succion On/Off au pied, la seringue air/eau,le ou les tubulures de pièces à main, les valves d'évacuation et le cordon d'alimentation électrique. Retirer aussi le contrôle de vitesse au pied.
   Se fixe sur le côté droit:
   - Le contrôle de vitesse au pied (voir illustration #1-F)
   - L'interrupteur de succion On/Off (voir illustration #1-J)
   - Les valves d'évacuation (voir illustration # 1-G)
   - Le cordon d'alimentation électrique (voir illustration #1-I)

2. **Préparation du réservoir à eau -** Le réservoir à eau doit être dépressurisé avant d'enlever le couvercle. Sinon, il sera très difficile à retirer. Pour ce, détacher la ligne d'air (claire) . Dévisser et nettoyer le réservoir à eau (Voir les instructions de nettoyage). Remplir le réservoir avec de l'eau propre ou préférablement de l'eau déminéralisée. Resserrer le réservoir d'une légère pression de vos mains. Replacer les deux lignes, eau(bleu) et air(claire). (voir illustration #3-H-I)

3. **Préparation du réservoir à déchets –** Débrancher les raccords sur le réservoir simplement en tirant dessus. Enlever le couvercle en accordant une attention particulière aux éléments placés sur celui-ci pour ne pas les endommager. Nettoyer le réservoir à déchets (Voir les instructions de nettoyage). Remettre le réservoir en place. Fixer le tube de succion et le tube du moteur sur le réservoir.

4. **Fixer le cordon d'alimentation à l'unité (voir illustration #1-J) puis le raccorder à la prise murale.**

INSTALLATION AND INITIAL REGULATIONS

Wheels installation – The two wheels are placed inside the unit during the delivery, so you just have to install at the rear of the unit at each end of the axle (see illustration # 5) with bolts and using the key (½) provided. For your future travels you leave the wheels installed.

Note : It is better to retain the key and the delivery box, since they could be useful if you had to return the unit for service .

1. **Put the unit on a stable surface and open the door –** Remove the foot suction switch (On/Off) with care, the air/water syringe, the hand piece tubing, the saliva ejector valve, the HVE valve and the power cord. Remove also the foot control .

   Install on the right side:
   - The foot pedal (see illustration #1-F)
   - The On/Off suction pedal (see illustration #1-J)
   - Evacuation valve & tubing (see illustration # 1-G)
   - The power cord (see illustration #1-I)

2. **Water reservoir preparation -** The water reservoir must be depressurized before you unscrew the reservoir otherwise it will be very difficult. For this, detach the air line (clear). Unscrew the reservoir and clean the water reservoir (See instructions for cleaning). Fill the tank with clean water or preferably distilled water. Screw the reservoir back on with your hand. Replace the two lines, water (blue) and air (clear). (see illustration # 3-H-I)

3. **Waste reservoir preparation –** Disconnect the suction tube and the tube attached to the unit. Detach the cover. Clean the waste tank (See instructions for cleaning). Put cover back on with your hands and put back in unit. Put the suction tube back and the tube from the engine on the reservoir.

4. **Fix the power cord to the unit (see illustration #1-J) and plug it into a wall outlet using grounding method.**

INSTRUCTIONS D'UTILISATION

Seringue air/eau

1. Activer l'interrupteur à levier ''On/Off '' sur le panneau de contrôle (compresseur On/Off)(Voir illustration #4-G).
2. Vérifier le jet d'air, d'eau, et d'air/eau pulvérisée lorsque le compresseur est activé.

Note : Le compresseur à air alimentant la seringue air/eau se mettra automatiquement en fonction et ne s'arrêtera que lorsque le réservoir aura atteint sa pleine capacité.

Système d'évacuation orale

1. Pour activer/désactiver, appuyer sur la pédale de contrôle de succion.

2. Rester attentif au niveau sonore de votre succion afin d'éviter que des liquides se rendent au moteur de succion.

3. Ne jamais remplir le réservoir à déchets à sa pleine capacité. Il est importent de ne jamais dépasser les 2/3 de la capacité du réservoir à déchet et de ne considérer le mécanisme de flotte de sécurité que comme une sécurité supplémentaire. Un mécanisme encrassé pourrait facilement faire défaut. Pour une longue vie de votre appareil, il faut éviter que toute forme d'humidité parvienne au moteur de succion. De plus, le nettoyage en sera d'autant plus facilité.

4. Si le réservoir à déchets est trop rempli, il est IMPORTANT d'éteindre le moteur aussitôt qu'une diminution de succion se fait sentir.

INSTRUCTIONS OF USE

Syringe air/water

1. Activate the ''On/Off '' toggle switch to ''on'' above the control panel (compressor On/Off)(See illustration #4-G)
2. Check jet of air, water, and air / water spray when the compressor is activated.

Note : The air compressor feeding the syringe air / water will automatically run and stop when the air reservoir will be full.

Oral evacuation system

1. To activate and deactivate, press the suction pedal control.

2. Stay alert to the noise level of your suction to prevent any fluid from reaching the suction motor.

3. Never fill the waste reservoir at its full capacity. For more security, never exceed 2/3 of the reservoir capacity and consider the overfill mechanism as a extra protection. A lack of cleaning and maintenance can cause defects. Avoid any moisture into the engine suction.

4. If the waste tank is completely full, it is IMPORTANT to turn off the engine as a decrease of suction arise.

Pièce à main basse vitesse (HP-2)

1. Visser une pièce à main basse vitesse au raccord approprié sans appliquer trop de force avec les mains.

2. La sélection entre la pièce à main basse vitesse ou la haute vitesse se fait à l'aide du sélecteur (HP1/HP2) sur le panneau de contrôle. (SAF-430-3 uniquement)(Voir illustration #4-F)

3. La pièce à main basse vitesse est activée à l'aide du contrôle au pied pneumatique, à vitesse variable.

4. La pièce à main basse vitesse fonctionne sans eau.

Low speed hand piece (HP-2)

1. Screw a low speed hand piece onto the appropriated tubing with connector using gentle force with your hands.

2. The selection between low speed and high speed hand piece is done using a switch (HP1/HP2) on the control panel. (SAF-430-3 only) (see illustration #4-F)

3. The low speed hand piece is operated by pneumatic variable foot control.

4. The low speed hand piece works only with air.

Pièce à main haute vitesse (HP-1) (SAF-430-3XP)

1. Visser une pièce à main haute vitesse « turbine » au raccord approprié sans appliquer trop de force avec les mains.

2. La sélection entre la pièce à main basse vitesse ou la haute vitesse se fait à l'aide du sélecteur (HP1/HP2) sur le panneau de contrôle. (SAF-430-3 uniquement)(Voir illustration #4-F)

3. La pièce à main haute vitesse est activée à l'aide du contrôle au pied pneumatique, à vitesse variable.

4. La pièce à main haute vitesse peut opérer avec ou sans eau.

5. L'option d'eau s'active et se désactive à l'aide du sélecteur (WATER ON/OFF) sur le tableau de contrôle.(voir illustration #4-A)

6. Le débit d'eau de la pièce à main haute vitesse est régularisé à l'aide d'un gradateur (WATER ADJ.) sur le tableau de contrôle. (voir illustration #4-B)

High speed hand piece (HP-1) (SAF-430-3XP)

1. Screw a high speed hand piece onto the appropriated tubing with connector using gentle force with your hands.

2. The selection between low speed and high speed hand piece is done using a switch (HP1/HP2) on the control panel. (SAF-430-3 only) (see illustration #4-F)

3. The high speed hand piece is operated by pneumatic variable foot control.

4. The high speed hand piece can be used with or without water.

5. The water is activated or deactivated using (WATER ON/OFF) toggle on the control panel. (See illustration #4-A)

6. The high speed hand piece water flow is regulated by a knob (WATER ADJ.) on the control panel. (See illustration #4-B)

GUIDE DE DÉSINFECTION

Safari Dental ne se rend pas responsable de l'efficacité des produits de désinfection utilisés. Toute question concernant l'efficacité de ces produits doit être adressée directement au manufacturier de ce dernier. Nous ne sommes pas responsables de quelques dommages que ce soient reliés à l'usage d'un désinfectant. Tout dommage ou décoloration sur toute surface n'est pas couverte par notre garantie.

Les **ÉCRANS PROTECTEURS** ont démontré une efficacité réelle dans la préservation des finis de surfaces et de l'apparence des équipements. Les écrans protecteurs disponibles doivent être changés entre chaque patient. Consultez votre fournisseur dentaire en ce qui a trait aux différents modèles d'écrans protecteurs.

La **DÉSINFECTION CHIMIQUE** est un moyen efficace de désinfection mais nécessite une attention particulière lors des mélanges et utilisation des produits. Pour minimiser l'accumulation de résidus chimiques sur votre équipement, vous devez laver ce dernier chaque jour à l'eau chaude et avec un savon doux. Suivre les indications du manufacturier en ce qui a trait au mélange et l'usage des produits de désinfection chimique. Si le ratio de dissolution n'est pas suivi tel que recommandé un produit chimique non-corrosif peut endommager les matériaux et surfaces. Consultez votre fournisseur dentaire pour toutes informations en regard aux désinfectants chimiques et produits de nettoyage.

Les nettoyeurs et désinfectants suivants ne sont pas acceptables : les javellisants à 5.25%, l'alcool éthylique, l'alcool, les phénols-alcools, les nettoyeurs domestiques et les phénols puissants. L'usage de produits à base d'iode tachera les surfaces sur lesquels ils sont appliqués.

Lorsque vous **PURGEZ LE SYSTÈME DE LIVRAISON D'EAU PURE**, des soins sont requis. Lorsqu'un produit en poudre doit être mélangé à l'eau, cette poudre doit être complètement délayée dans l'eau afin d'éviter des particules en suspension. Ces particules pourraient impliquer des débris résiduels dans les lignes d'eau, lesquels nuiraient au bon fonctionnement de votre système dentaire.

LES DOMMAGES OU DÉCOLORATION DES FINIS DE SURFACES NE SONT PAS COUVERTS PAR LA GARANTIE SAFARI DENTAL INC.

DISINFECTION GUIDELINES

Safari Dental makes no representation as to the disinfection efficacy of any disinfectant product. Questions regarding product efficacy should be directed to the specific manufacturer of that product. We make no warranty expressed or implied regarding any damage resulting from the use of any disinfectant. Damage and/or discoloration of any surface is not cover by our warranty.

The **BARRIER TECHNIQUE METHOD** has proved to be effective in the preservation of the surface finish and appearance of your new equipment. Disposable barrier products should be used and changed between each patient. Consult your full service dental dealer for information regarding disposable barrier products.

The **CHEMICAL DISINFECTION METHOD** is an effective means of disinfection, but care is needed in the mixing and use of the products. To minimize the accumulation of chemical residues on your new equipment, you must wash your equipment daily with a solution of warm water and mild soap. When mixing any cleaning or disinfecting chemical product, care should be taken to follow the manufacturers instructions regarding mixing and use. If recommended ratios of dilution are not followed, non-damaging chemical may become corrosive and damage surface finishes. Consult your full service dental dealer for information regarding chemical disinfecting and cleaning products.

Non Acceptable disinfectants and cleaners include: Household bleach @ 5.25%, Ethyl alcohol, alcohol, alcohol-based phenols, household cleaners and strong phenols or alcohol-phenol combinations. The use of iodine based products has been known to stain painted and upholstered surfaces.

When **FLUSHING UNIT LINES AND WATER BOTTLE SYSTEMS**, care must be taken. If a powdered flushing product that requires mixing with water is used, the powder must be thoroughly dissolved in the water. Improper mixing will cause solution particulates. These particulates may cause residual debris in the water lines which will cause the dental system to not work properly.

DAMAGE OR DISCOLORATION OF FINISHED SURFACES IS NOT COVERED UNDER THE SAFARI DENTAL INC WARRANTY.

PROCÉDURES DE NETTOYAGE ET CONTRÔLE D'INFECTION

Les unités Safari Expédition sont conçues pour un maximum de facilité d'utilisation et d'entretien. Toutes les surfaces qui ne sont pas recouvertes d'écrans protecteurs peuvent être nettoyées et désinfectées à l'aide de désinfectants conçus pour hôpitaux et cela entre chaque patient.

Système de livraison d'eau pure

Ce système permet une livraison d'eau de qualité. L'usage d'une bouteille haute résistance assure sécurité et minimise les risques de fuite. La bouteille est conçue en polyéthylène de haute densité (HDPE) et est compatible avec toute forme de liquide utilisé en dentisterie.

Pour obtenir une eau adéquate nous recommandons de changer l'eau entre chaque patient, de purger le système (voir instructions) et de remplir le réservoir à nouveau avec de l'eau distillée. Nettoyez avec du savon à vaisselle et rincez abondamment.

Pour le traitement des conduits d'eau nous recommandons l'utilisation de PureTube. PureTube est une marque déposée de Sterisil. Sterisil est disponible chez votre fournisseur dentaire. PureTube agit de façon continue sur la ligne d'eau pour une période d'un an et procure ainsi une eau sans bactérie, sans odeur, sans goût, non-toxique, non-corrosive et qui ne tache pas. PureTube a été dessiné pour l'usage de système de livraison d'eau pure conjointement avec l'utilisation d'eau distillée ou d'une eau légère (c'est à dire contenant moins de trois grains de particules dures par gallon.) Votre unité dentaire connaîtra ainsi des performances améliorées.

Utiliser de l'eau distillée. Lorsque non disponible, utiliser de l'eau potable (c'est à dire avec <500 CFU/ml of heterotrophic water bacteria)

Purger complètement l'eau et l'air pour une période de 20 à 30 secondes entre chaque patient, de tout élément raccordé au système d'irrigation qui entre en contact avec la bouche du patient à savoir pièce à mains, nettoyeur ultrasonique et seringue à 3 fonctions)

CLEANING PROCEDURES AND INFECTION CONTROL

Safari Expedition units are made for easy cleaning and infection procedures. All contact surfaces that are not barrier-protected , can be clean and disinfect by using registered hospital disinfectant with low- (i.e., HIV and HBV label claims) to intermediate-level (i.e., tuberculocidal claim) after each patient.

Self-Contained water system

The self-contained water system ensure a dependable source of pure water. The use of Heavy-Duty Bottle assures safety and minimizes the chance of leakage. The bottle is made of High Density Polyethylene (HDPE) and is compatible with coolant liquids used in dentistry.

To get cleaned water , we recommend to change water after each patient, purge the system (see instructions) and refill with distilled water. Clean with dish soap and rinse thoroughly.

For waterline treatment, we recommend the use of PureTube. Pure Tube is a trademark of Sterisil**.** Get it from your dental Dealer. PureTube is a 1-year continuous waterline treatment system that provides safe ,bacteria-free water that is odourless, tasteless, nontoxic, non corrosive, and nonstaining. It has been designed for use with self-contained bottle using distilled water or very soft water (i.e., less than 3 grains per gallon of hardness), and is safe to use on all dental equipment. It will even improved your dental unit performance

Use distilled water. When not available , use water that meets standards for drinking water (i.e., <500 CFU/ml of heterotrophic water bacteria)

Discharge water and air for a minimum of 20–30 seconds after each patient, from any device connected to the dental water system that enters the patient’s mouth (e.g., hand pieces, ultrasonic scalers and air/water syringes)

Instrumentation : Soupape, Seringue et Tubulure

Les soupapes d'aspiration résistants à l'autoclave et conçues en aluminium anodisé

La seringue à trois fonctions: est conçue pour un nettoyage complet. Utilisez des embouts résistants à l'autoclave ou jetables. Nettoyez et désinfectez la seringue avec des désinfectants médicaux. Les embouts en S.S. sont résistants à l'autoclave.

Nous utilisons uniquement des tubulures en polyuréthane. Ces tubulures sont lisses à l'intérieur et à l'extérieur et minimisent la prolifération de bactéries sur leurs surfaces. Elles sont faciles à nettoyer et minimisent la nécessité de chimiques corrosifs agressifs. Toutes surfaces non protégées par pellicules peuvent être nettoyées et désinfectées à l'aide de désinfectants médicaux et ce, après chaque patient.

Système d'aspiration

Nous recommandons l'utilisation de Safari Duo-Vac , après chaque patient. Ce produit a un effet de nettoyage en continu, est écologique, ne contient aucune matières dangereuses, est non corrosif, de manutention sécuritaire, facile d'emploi et non-toxique.

Mélangé à l'eau chaude il établit une action biologique le long des tubes d'aspiration. Ne pas excéder le 2/3 de la capacité du réservoir puis en vider le contenu. Excéder le 2/3 de la capacité du réservoir pourrait sérieusement endommager le moteur.

Il nettoie le système d'aspiration et élimine les odeurs associées aux déchets biologiques. Il nettoie et désodorise sans mousse.

Bien aviser le patient de ne pas refermer les lèvres autour de l'embout de succion afin d'évacuer les fluides buccaux. Nettoyer le système d'évacuation à l'aide d'un nettoyant pour conduit d'évacuation dentaire. Les composantes des valves d'aspiration peuvent être désassemblées et nettoyées à l'autoclave. D'une simple pression désassembler la valve chaque semaine, la nettoyer, la lubrifier et la remettre en place. Vous faites de même pour la pompe à salive.

Retirer les tubes du réservoir à déchets. Vider ce dernier, le nettoyer et le rincer abondamment.

Instrumentation : Valve, Syringe and Tubing

Autoclavable vacuum valve, single piece body design, anodized aluminium

Air Syringe: smooth contours for quick, thorough cleaning. Use standard autoclavable tips or disposable tips. Clean and disinfect the syringe with registered hospital disinfectant. The air/water tip as well as the syringe are autoclavable.

We use only straight asepsis polyurethane tubing. These tubing are smooth (inside and outside) and inhibit the growth of bacteria on their surfaces. They are easy to clean and minimizes need of aggressive corrosive chemicals. All contact surfaces that are not barrier-protected , can be clean and disinfect by using registered hospital disinfectant after each patient.

Oral Evacuation

We recommend the use of Safari Duo-Vac, in between each patient. This product have a continuous cleaning action, is environmentally safe, contains NO hazardous materials, is non corrosive liquid, safe to handle & store, easy to use, non-toxic, non-pathogenic , Class 1 bacteria.

Mixed with warm water, drawn through the vacuum lines, it establishes a continuous biological action. Do not exceed 2/3 of the waste reservoir capacity, then empty the contents. Exceeding 2/3 capacity could seriously damage the motor.

They cleans vacuum systems and eliminates odours associated with organic waste by biologically degrading the waste into natural elements. Cleans and deodorizes without foaming or use harsh chemicals.

Do not advise patients to close their lips tightly around the tip of the saliva ejector to evacuate oral fluids. Clean the oral evacuation system with disinfectant. The beak of the oral evacuation system can be put into the autoclave. Unassemble the valve R-S1130-1 each week by hand, clean and reassemble. The same principle is used for the saliva ejector valve.

Remove all tubing and empty the waste reservoir. Clean with dish soap and rinse thoroughly.

Écrans protecteurs

Nous recommandons l'usage d'écrans protecteurs pour toutes surfaces à contacts, particulièrement celles difficiles à nettoyer (ex. Interrupteurs, ...) Changer les écrans protecteurs entre chaque patient. Pour une protection accrue, nous recommandons aussi l'usage d'écrans protecteurs pour les tubulures et la seringue à 3 fonctions.

Air propre

L'unité Safari Expédition est équipée d'un compresseur sans huile lequel est jumelé à un réservoir en acier inoxydable, unique à Safari, lequel inhibe toutes possibilités de rouille ou autre déchet.

Pour un air sec, purger le réservoir entre chaque patient. Pour ce, d'abord fermer l'interrupteur du compresseur(Voir illustration #4-G) puis simplement insérer l'outil de drainage à l'endroit indiqué “DRAIN” lequel se retrouve à l'arrière de l'unité (Voir illustration #5-D). Presser l'outil jusqu'à expulsion totale de l'air du réservoir. Répéter au besoin si des signes d'humidité persistent.

Pièce à main haute et basse vitesse

Suivre les instructions du manufacturier de vos pièces à main.

Moteurs

Les moteurs sont scellés et ne requièrent aucune lubrification. En cas de défaut, ne pas tenter d'ouvrir ces derniers et de les réparer. Toutes tentatives de réparation pourraient engendrer des blessures. Il est recommandé de retourner l'unité chez son distributeur ou directement chez SAFARI DENTAL INC.

Barriers

Use surface barriers to protect clinical contact surfaces, particularly those that are difficult to clean (e.g., switches....) and change surface barriers between patients**.** For more protection, we also recommend the use of barriers for hand piece tubing, 3-way syringe and oral evacuation tubing.

Clean air

Safari Expedition unit is equipped with an oil less clean air compressor and use a unique Stainless Steel air reservoir.. No rust (Unique to Safari)

To get 100 % dry air, purge air reservoir after each patient. To do so, turn off the compressor switch (see illustration #4-G) then insert the small draining tool on the ''DRAIN'' in the back of the unit. (see illustration #5-D). Push in to release all air in unit. Repeat this procedure if sing of humidity still appear.

Low and high speed hand piece

Follow the manufacturer's instructions for your hand pieces.

Motors

The motors are sealed and require no lubrication. If the motor does not start, do not try to open or repair. All repairs incorrectly entail risk of electric shocks. It is recommended to return to the distributor or directly to SAFARI DENTAL INC.

PURGE DE LA BOUTEILLE D'EAU

1. Dépressuriser le réservoir à eau en enlevant le raccord de la ligne d'air(claire). **(voir illustration #3-I)**
2. Dévisser le réservoir d'eau et le vider de son contenu hiver comme été.
3. Visser le réservoir d'eau, remettre la ligne d'air (claire). **(voir illustration #3-I)**
4. Éteindre le compresseur et dépressuriser le réservoir à eau en dévissant l'adaptateur de la ligne d'air(claire). **(voir illustration #5-D)**

PURGE OF THE WATER BOTTLE

1. Depressurize the water reservoir by detach the air line connector(clear). **(see illustration #3-I)**
2. Unscrew the water reservoir and empty its contents.
3. Screw the water reservoir back on. Connect the air line(clear).**(see illustration #3-I)**
4. Turn off the compressor and depressurize the water reservoir by unscrewing the air line adaptor(clear)**.(see illustration #5-D)**

INSTRUCTIONS DE RANGEMENT

1. Éteindre la succion et les compresseurs.
2. Débrancher le cordon d'alimentation, la pédale de succion, les tubes de succion et le contrôle à pied et les entreposer.
3. Vider et nettoyer le réservoir à déchets en suivant les directives de nettoyage.
4. Vider et nettoyer le réservoir à eau en suivant les directives de nettoyage.
5. Placer la seringue air/eau dans l'espace réservé à cette fin.
6. Retirer le support à instruments et le placer dans un espace libre.
7. Positionner l'équipement restant dans les espaces vacants.
8. Fermer les portes et resserrer les fermoirs de sécurité.

STORAGE INSTRUCTIONS

1. Shut down the suction and the compressor(s).
2. Unplug the power cord, the suction foot switch, the tubing suction and the foot control and store it.
3. Empty and clean the waste reservoir following the cleaning instructions.
4. Empty and clean the water reservoir following the cleaning instructions.
5. Place the air/water syringe in the storage space.
6. Take off the instruments hanger and place it on the control panel.
7. Place the rest of the equipment in the empty spaces.
8. Close the door and tighten the security locks.

PROCÉDURES DE CHANGEMENT DU FILTRE-SILENCIEUX

1. Éteindre l'unité et la débrancher de la prise électrique murale.
2. Enlever tous les équipements du compartiment de rangement supérieur. (illustration #3-G)
3. Dévisser les deux vis cruciformes noires de chaque coté, au fond de l'espace de rangement.
4. Retirer avec beaucoup de précaution le panneau de plastique noir du fond de l'espace de rangement.
5. Repérer le filtre-silencieux qui se trouve du côté gauche de l'unité et le retirer le à l'aide d'une clé de 18mm.
6. Mettre le nouveau filtre-silencieux en place sans lui appliquer trop de force inutile. Cela pourrait briser le filtre-silencieux.
7. Replacer le panneau arrière et remettre les vis en place.

PROCEDURES FOR CHANGING THE FILTRE-MUFFLER

1. Turn the unit off and unplugged from the electrical outlet.
2. Remove all equipment from the upper storage compartment. (illustration #3-G)
3. Remove the two black Phillips screws on each side the bottom of the storage space.
4. Remove very carefully the black plastic back panel of the storage space.
5. Locate the filtre-muffler that is on the left side of the unit and removed using a 18mm wrench.
6. Put the new filtre-muffler in place without it applied too much force. This could break the filtre-muffler.
7. Replace the rear panel in place and screw the screws to their site.

SPÉCIFICATIONS

Puissance requise : AC 120 V , 60 Hz
Consommation d'énergie : 13 amp (SAF-430-2XP & SAF-430-3XP)
Dimensions (Approx.) : (larg. x haut. x prof.)

- Fermé sans roues : 13 x 24 ½ x 15 pouces
- Fermé avec les roues : 14 ½ x 24 ½ x 18 ½ pouces
- Ouvert sans les roues : 23 ¼ x 26 ½ x 15 pouces
- Ouvert avec les roues : 23 ¼ x 26 ½ x 18 ½ pouces

Poids net (Approx.) 70lbs (30 kg)
Température de service : 5 °C – 35 °C (41°F – 95 °F)
Taux d'humidité toléré : 5 % - 75 %

SPECIFICATIONS

Power requirements : AC 120 V , 60 Hz
Power consumption : 13 amp (SAF-430-2 xp & SAF-430-3 xp)
Dimensions (Approx.) : (W x H x D)

- Closed without wheels : 13 x 24 ½ x 15 inches
- Closed with wheels : 14 ½ x 24 ½ x 18 ½ inches
- Open without wheels : 23 ¼ x 26 ½ x 15 inches
- Open whit wheels : 23 ¼ x 26 ½ x 18 ½ inches

Net weight (Approx.) 70lbs (30 kg)
Operating temperature : 5 °C – 35 °C (41°F – 95 °F)
Operating humidity : 5 % - 75 %

TRANSPORT

Ne jamais transporter ou déplacer l'unité avec le réservoir sous pression ou avec quelque liquide que ce soit. Ces liquides pourraient se rendre au moteur et l'endommager sérieusement.

Le réservoir à air et le réservoir à eau doivent être complètement purgés avant d'être transportés.

TRANSPORT

Never carry or move the unit with the pressurized reservoir or any liquid. Those liquids could get to the motors and seriously damage them.

The air and water reservoirs absolutely need to be emptied before transport.

GARANTIE

- Ce produit de Safari Dental a été assemblé avec soins et selon des normes de qualité des plus élevées et un maximum d'attention, il devrait vous fournir satisfaction des années durant.
- Dans l'éventualité où votre unité nécessiterait réparation ou pièce de remplacement (durant ou après la période de garantie), nous vous prions de contacter Safari Dental Inc. et nous vous dirigerons vers le centre de service le plus près.
- Les produits de Safari Dental Inc. sont garantis contre tous défauts de fabrication et de composantes pour une période de 12 mois après la date d'achat. Toute pièce d'équipement défectueuse dans le cadre d'un usage normal et selon une installation adéquate sera réparée ou remplacée sans frais durant la période de garantie par Safari Dental Inc. L'équipement ou la pièce d'équipement devra être retournée, frais de port payés chez Safari Dental Inc. et devra être accompagnée d'une preuve d'achat.
- Cette garantie ne s'applique pas à un équipement qui aurait été soumis à un usage excessif, à un mauvais usage, à un accident, à des altérations ou des défauts reliés à des modifications ou réparations non autorisées.

- **Tout équipement retourné chez Safari Dental Inc. doit être assuré contre tous dommages ou pertes.**

WARRANTY

- This fine Safari Dental product is manufactured according to a rigid code of quality standards and, with a maximum standard of care, should give this unit years of satisfying service.
- Should the unit need repair or replacement parts (within or after the warranty period), please contact Safari Dental Inc. and we will direct you to the closest service center.

- Safari Dental Inc. units are warranted to be free from defects in material and workmanship for one (1) year from the date of purchase by the consumer. Any part of the equipment found to be defective under normal installation and use during the warranty period will be repaired or replaced by Safari Dental Inc. The equipment should be returned. Postage or freight prepaid to Safari Dental Inc. and must be accompanied by a proof of purchase.

- This warranty does not apply to equipment which has been subjected to abuse, accidents, alterations or defects due to unauthorized service and repair. Repair or replacement is the purchaser's sole remedy under this or any other warranty on the product whether express or implied.
- **Any goods returned to Safari Dental Inc. should be insured against damage or loss as we cannot be held responsible for any such damage or loss by the purchaser, carriers, or agents.**

PROCÉDURES DE RETOUR ET DE RÉPARATION

Sans frais: 1-800-567-0013 ou 450-433-5754
Courriel: sales@safaridental.com

Notre personnel vous assistera ou vous guidera pour un mode de retour vers le centre de service le plus près, le tout devant être accompagné d'une preuve d'achat.

Le cas échéant, emballer soigneusement le produit à retourner afin d'éviter toute forme de dommages durant le transport. Ne retourner que la ou les pièces défectueuses. Conserver toutes les pièces amovibles afin d'éviter des problèmes supplémentaires durant le transport.

Note : Il est préférable de conserver la boîte cartonnée servant à la livraison, car elle pourrait vous être utile si vous deviez nous retourner l'unité pour réparation.

Inclure les informations suivantes avec votre retour:

- Une brève description du problème
- Le nom de la personne ressource
- Le numéro de téléphone, de fax ou de courriel du responsable.
- L'adresse de retour.
- Si retourné à l'intérieur de la période de garantie, y inclure une preuve d'achat.

Sur réception et après inspection, un technicien vous fournira une évaluation des coûts de réparation. Toutes réparations après garantie seront facturées après entente écrite avec l'acheteur.

Pour toutes questions, nous contacter.
Sans frais : 1-800-567-0013 ou 450-433-5754
Courriel: sales@safaridental.com

REPAIR RETURN PROCEDURE

Toll free: 1-800-567-0013 or 450-433-5754
Email: sales@safaridental.com

We will assist you or direct you to return the product with a copy of the original purchase invoice to the nearest service center.

Pack your product carefully to avoid damage in shipping. Only send the defective part. Keep all removable parts to avoid further damage during the transport.

Note : It is better to retain the delivery box, since they could be useful if you had to return the unit for service .

If you need to return your unit, please include the following instructions:

- A brief description of the problem
- A contact name
- A contact telephone number, fax number or email address
- A complete address for the return of the unit
- If returned under warranty repair, please provide proof of purchase.

Upon receipt of the unit, our technicians will inspect the unit and you will be provided with an estimate of repair. The purchaser shall bear all shipping, packing and insurance costs. All repair work to be done after the warranty period, will be billed you for parts and labour only on a flat rate repair fee basis.

Please do not hesitate to call if you have any questions.
Toll free: 1-800-567-0013 or 450-433-5754
Email: sales@safaridental.com